1 》	M10*40	4 pcs	6 》	ϕ6	2 pcs
2 》	M10 nut	4 pcs	7 》	4mm	1 pcs
3 》	M6*35	17 pcs	8 》	6mm	1 pcs
4 》	M6*45	2 pcs	9 》	17mm	1 pcs
5 》	M6 nut	2 pcs			

①

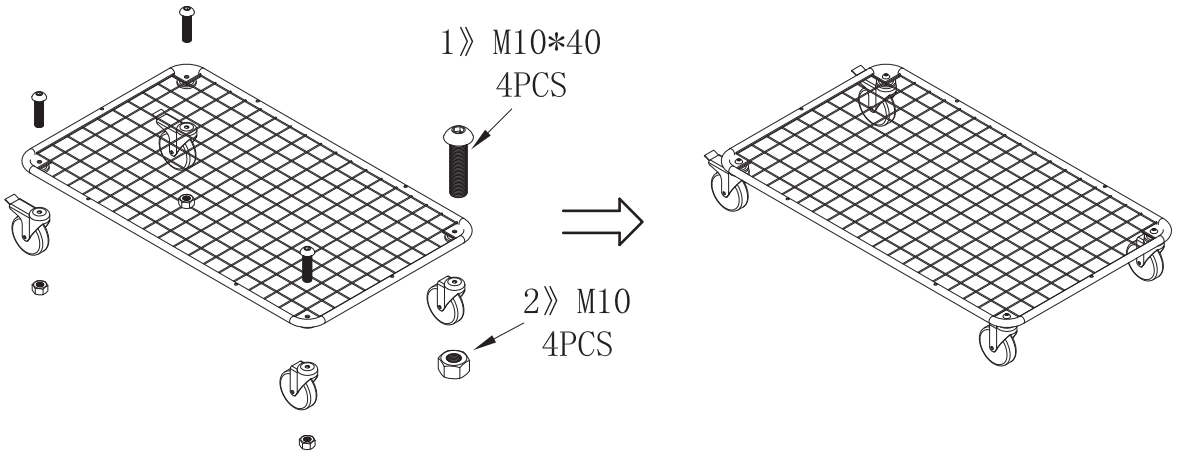

②

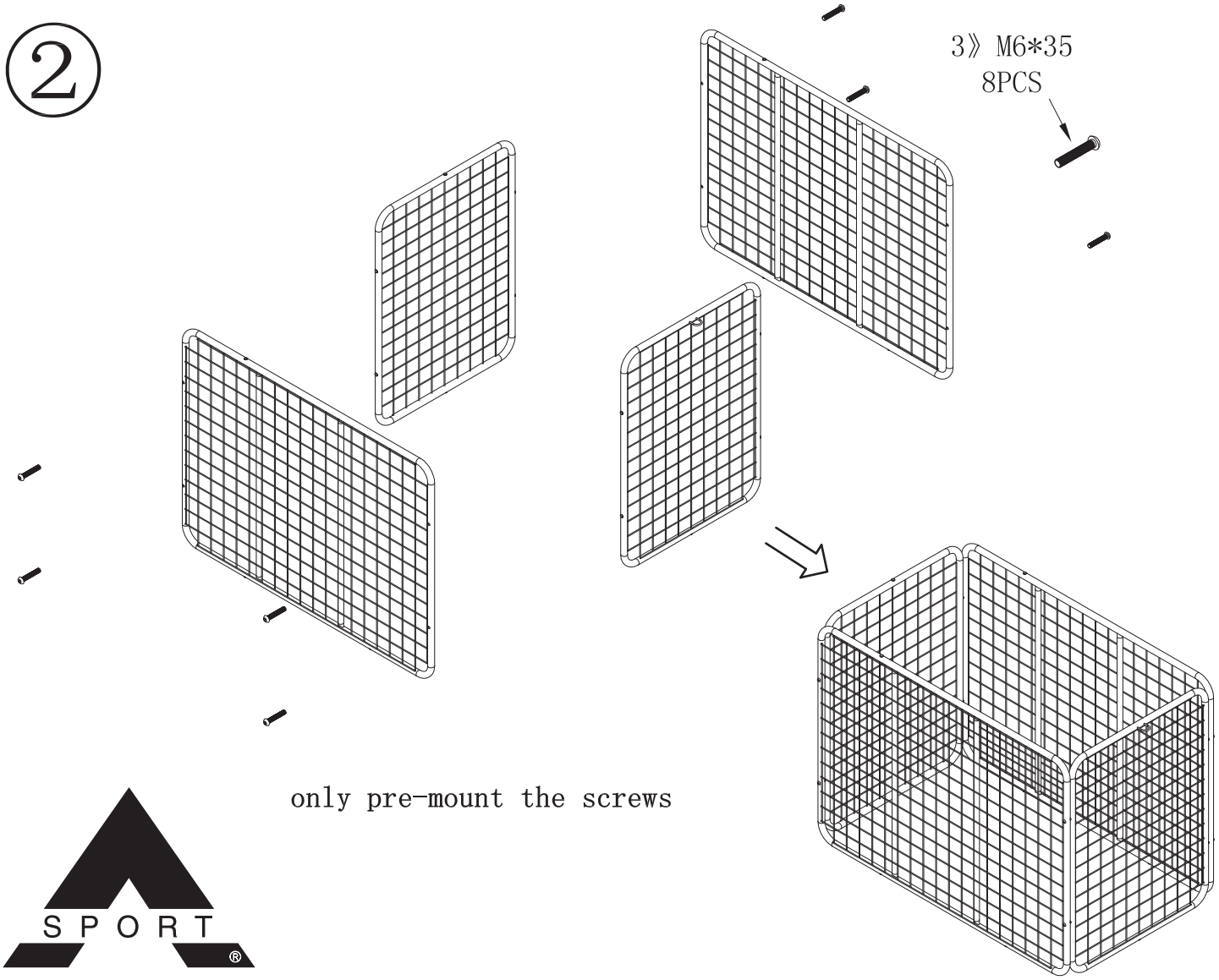

only pre-mount the screws

A-Sport A/S ▪ Katkjærvej 8 ▪ 7800 Skive ▪ Tlf. 97 51 07 17 ▪ Mail: a-sport@a-sport.dk ▪ **www.a-sport.dk**

3

only pre-mount the screws

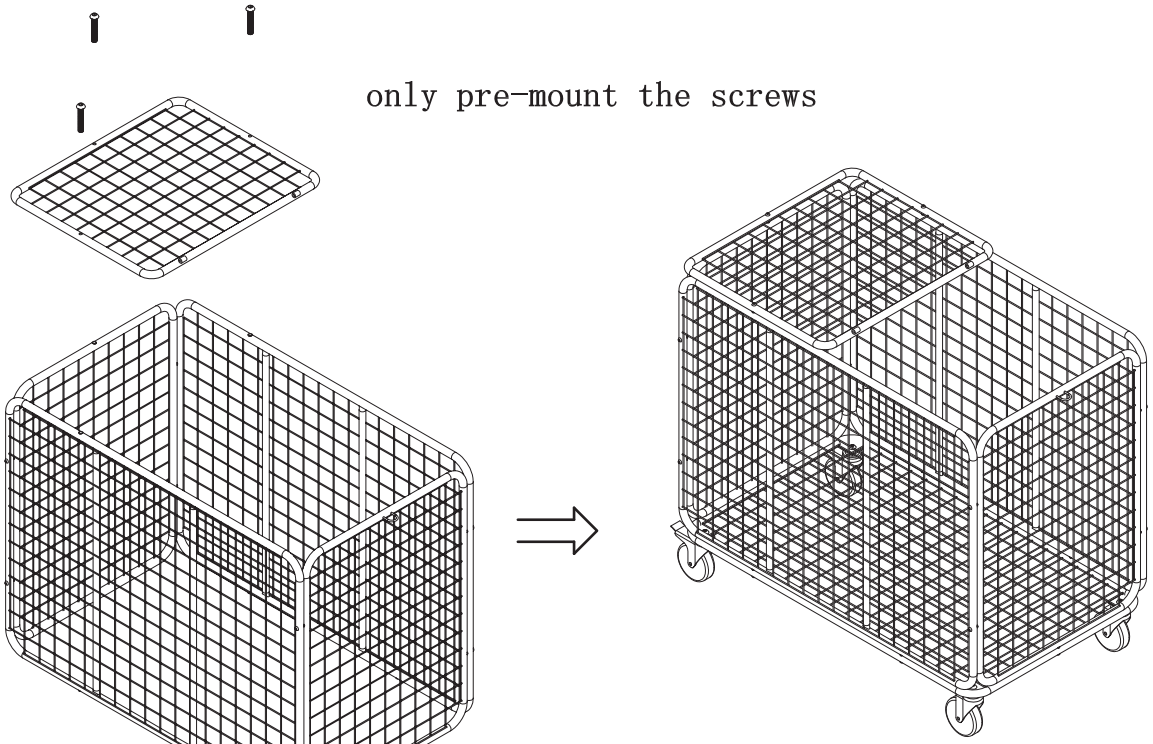

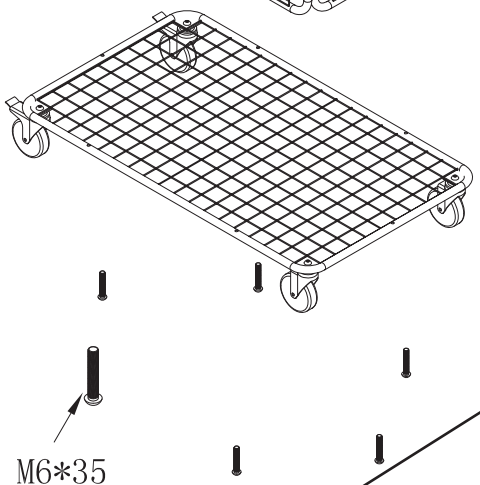

3》M6*35
9PCS

4

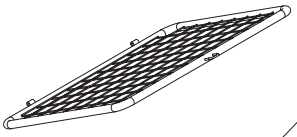

5》M6
2PCS

6》ϕ6
2PCS

4》M6*45
2PCS

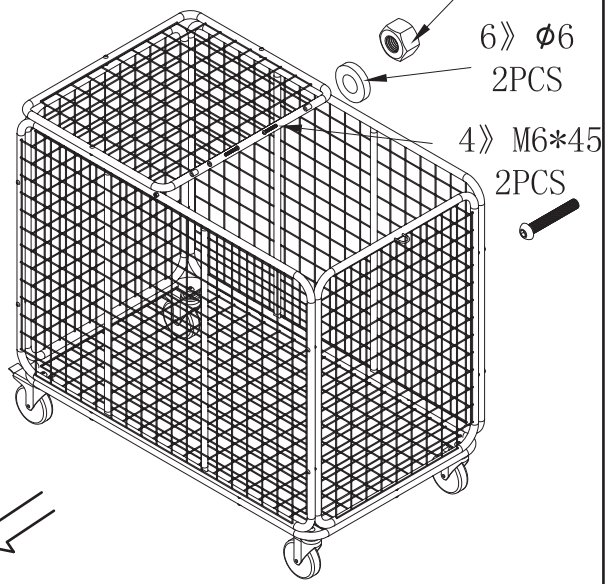

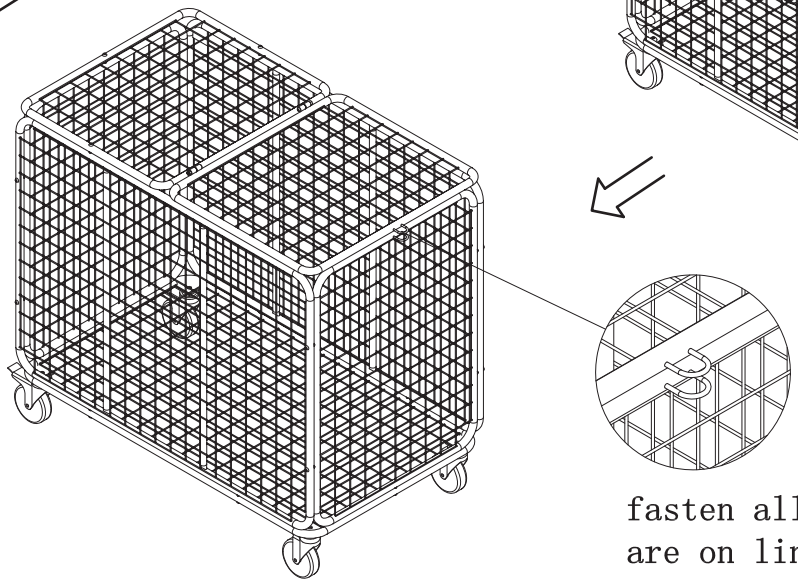

fasten all screws when rings are on line

A-Sport A/S ▪ Katkjærvej 8 ▪ 7800 Skive ▪ Tlf. 97 51 07 17 ▪ Mail: a-sport@a-sport.dk ▪ **www.a-sport.dk**